GOLDWIND

机组特性

智能化

- **智能感知**
  对机组关键部位监测更为充分，
  为故障预警和精细化控制提供基础
- **智能传输**
  新 3MW 数据传输效率及便利性大大增强，
  支持远程数据烧录及传输
- **智能控制**
  柔性功率控制，机组出力自动调节，
  保证整场最大出力

适应性全面升级

- **环境适应性**
  功率柔性控制
- **维护适应性**
  双线控制，单一回路出问题，
  可以保障半功率运行，提升 MTBF
- **施工适应性**
  支持单叶片吊装能力，减少征地

GW155-4.5MW
直驱永磁智能风机

更多资料请扫码下载

WWW.GOLDWIND.COM.CN

GW 155-4.5MW
机组技术参数

运行参数		
额定功率	MW	4.5
设计风区等级	IEC	III B/S
切入风速	m/s	2.5
额定风速	m/s	10.8
切出风速	m/s	26（暴风切出）
设计使用寿命	年	≥ 20
机组运行温度	℃	-20℃ ~ +45℃ （可扩展至 -30℃ ~ +45℃，0 海拔高度下，40℃以上降容运行，45℃切出）
机组生存温度	℃	-30℃ ~ +50℃ （可扩展至 -40℃ ~ +50℃）
叶轮系统		
叶轮直径	m	155
扫风面积	m^2	18869
发电机		
发电机类型	\	永磁同步发电机
额定电压	V	740
变流器		
变流器类型	\	全功率变流器
功率因数调节范围	\	容性 0.9 ~ 感性 0.9
额定输出频率	Hz	50/60
额定输出电压	V	690
制动系统		
空气动力制动系统	\	3 个叶片顺桨实现气动刹车
机械制动系统	\	发电机液压制动器 （用于机组维护）
偏航系统		
类型 / 设计	\	电动机驱动 / 四级行星减速
偏航制动	\	液压制动
控制系统及防雷		
类型	\	PLC 控制系统
防雷设计标准	\	符合 IEC 61400/24-2010、IEC62305-2010 标准
防雷措施	\	整机防雷（符合 GL 认证规范）
风机接地电阻	Ω	当平均土壤电阻率 ρ ≤ 3000Ω•m 时， 单机工频接地电阻 R<4Ω
塔架		
塔架类型	\	钢塔
轮毂高度	m	95/110/140（可根据项目定制）
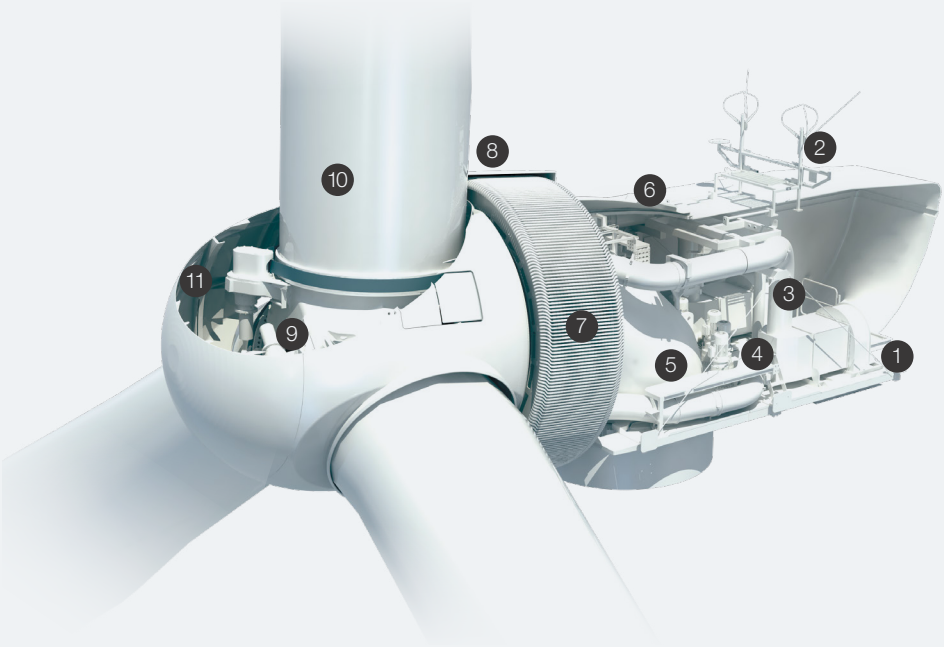
1. 发电机散热系统
2. 测风系统
3. 辅助提升机
4. 偏航系统
5. 底座
6. 机舱罩
7. 发电机定子
8. 发电机转子
9. 轮毂
10. 叶片
11. 变桨系统